Systémy PZTS v metru

Ing. Jiří Čejka
Ing. Michal Bříza
Adam Holík

Obsah přednášky

- Přístupový systém ALTEX
- Přístupový systém S4U
- Systémy PZS v metru
- Systémy PZTS v metru

Přístupový systém ALTEX

- výrobce spol. Alimex
- 1994 nasazení ALTEXu v DPP
- 2000 upgrade systému ALTEX
- 2008 postupný odchod od systému ALTEX

Přístupový systém ALTEX

Přístupový systém ALTEX

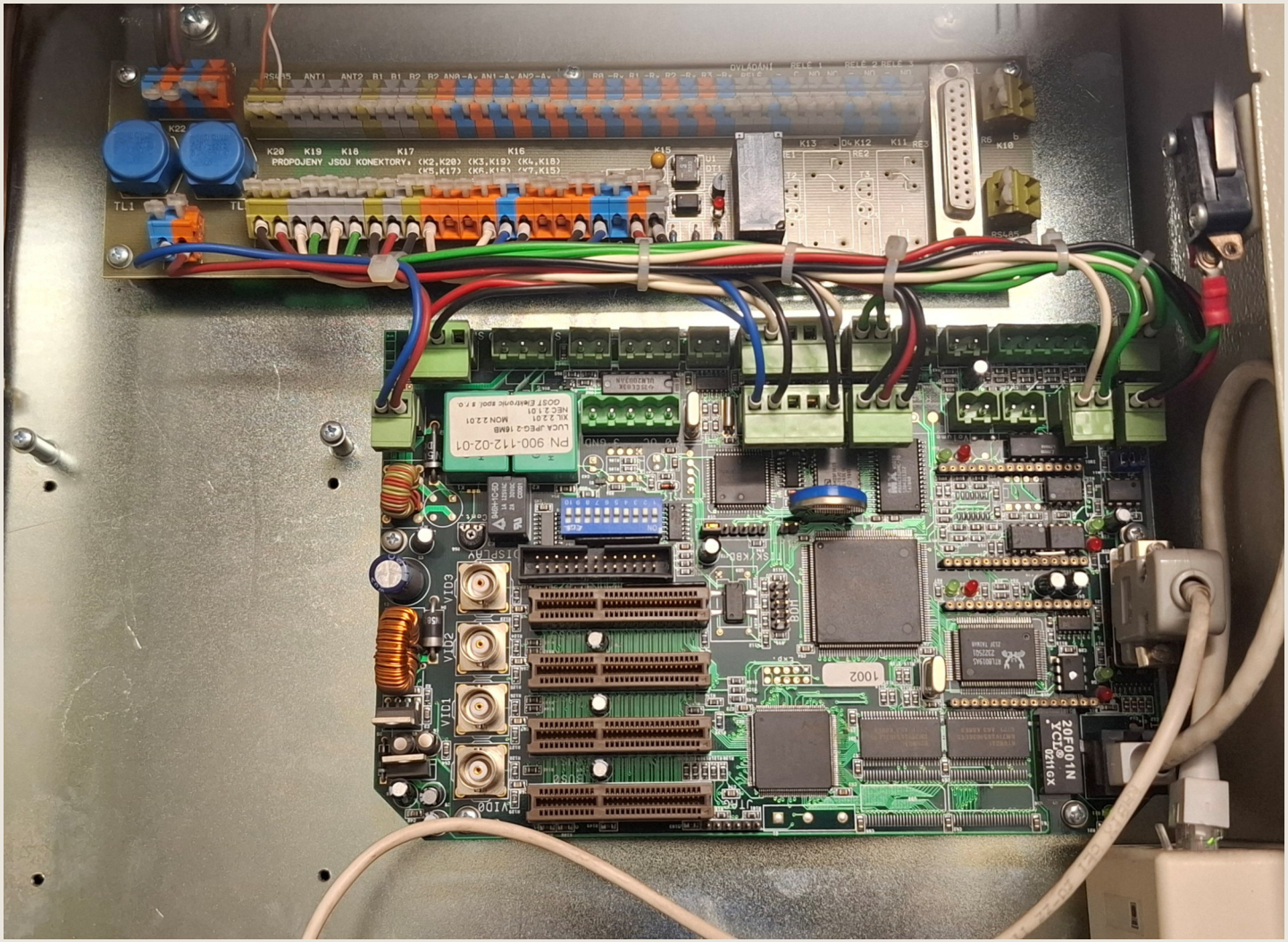

Dopravní podnik hlavního města Prahy

Přístupový systém S4U

Základní údaje:

- Počet přístupových bodů zhruba 1300
- Počet uživatelů 19500
- CMS Card Management System

Dopravní podnik hlavního města Prahy

Přístupový systém S4U

Přechod z Altexu:

- Požadavek na funkci docházky, sjednocení systémů a centralizace
- Požadavek na bezpečnější identifikátory
- Duální čtečky

Přechod na S4U

- 1.Fáze (2006)
- 2.Fáze (2010-2012)
- 3.Fáze (2016)
- další vývoj (2024)

Přístupový bod S4U

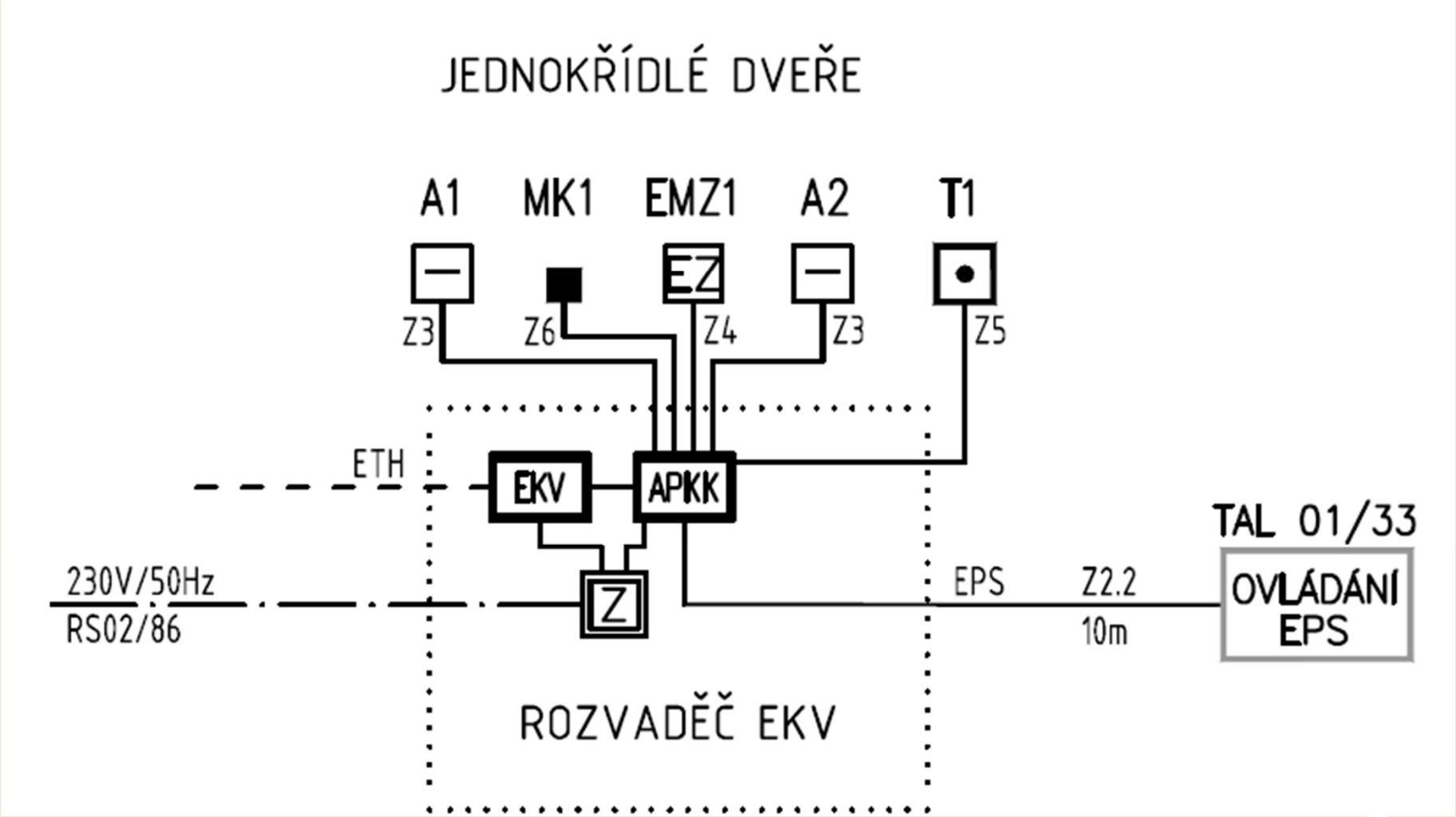

Přístupový bod S4U - Čtečka

Přístupový bod S4U – Magnetický kontakt

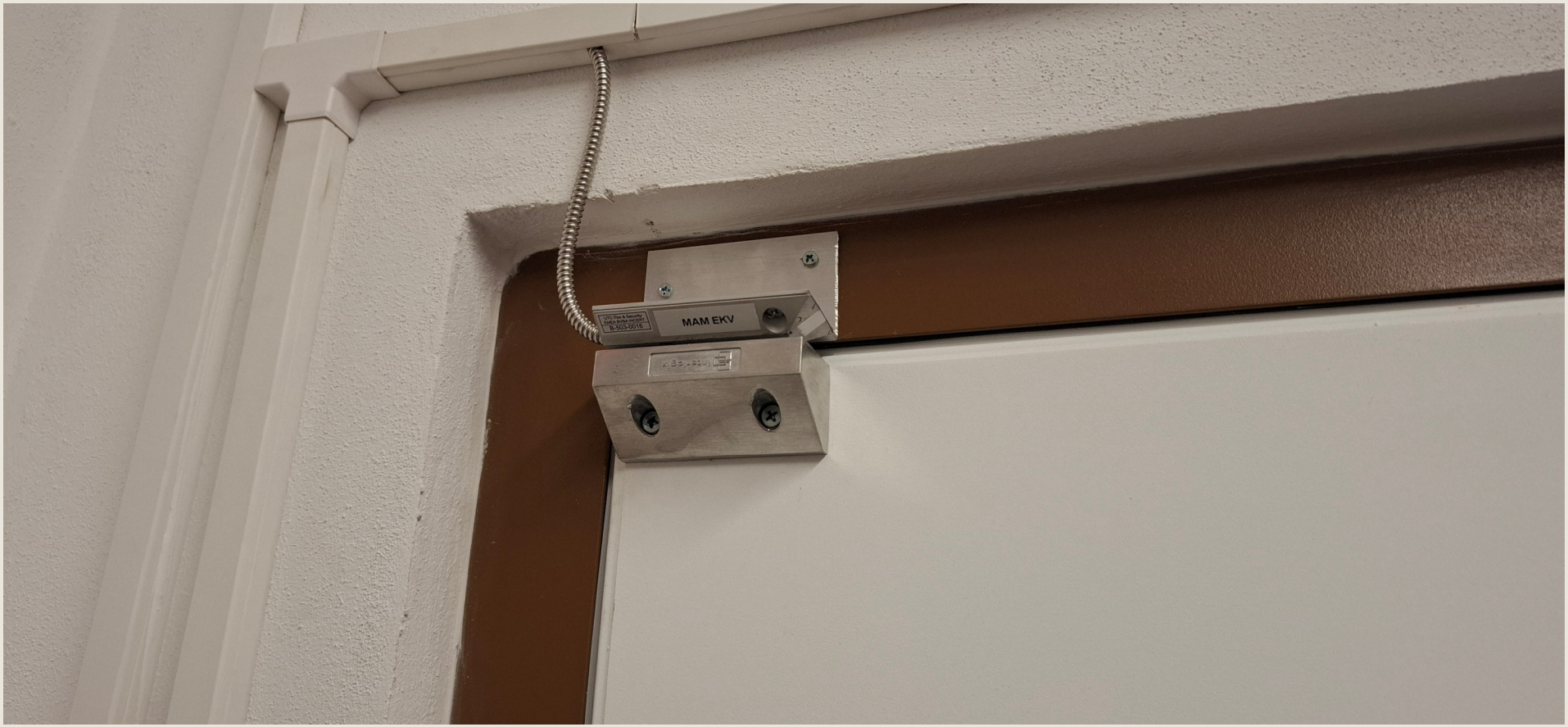

Přístupový bod S4U – Zámek

Přístupový bod S4U – NOD

Přístupový bod S4U – řídící jednotka

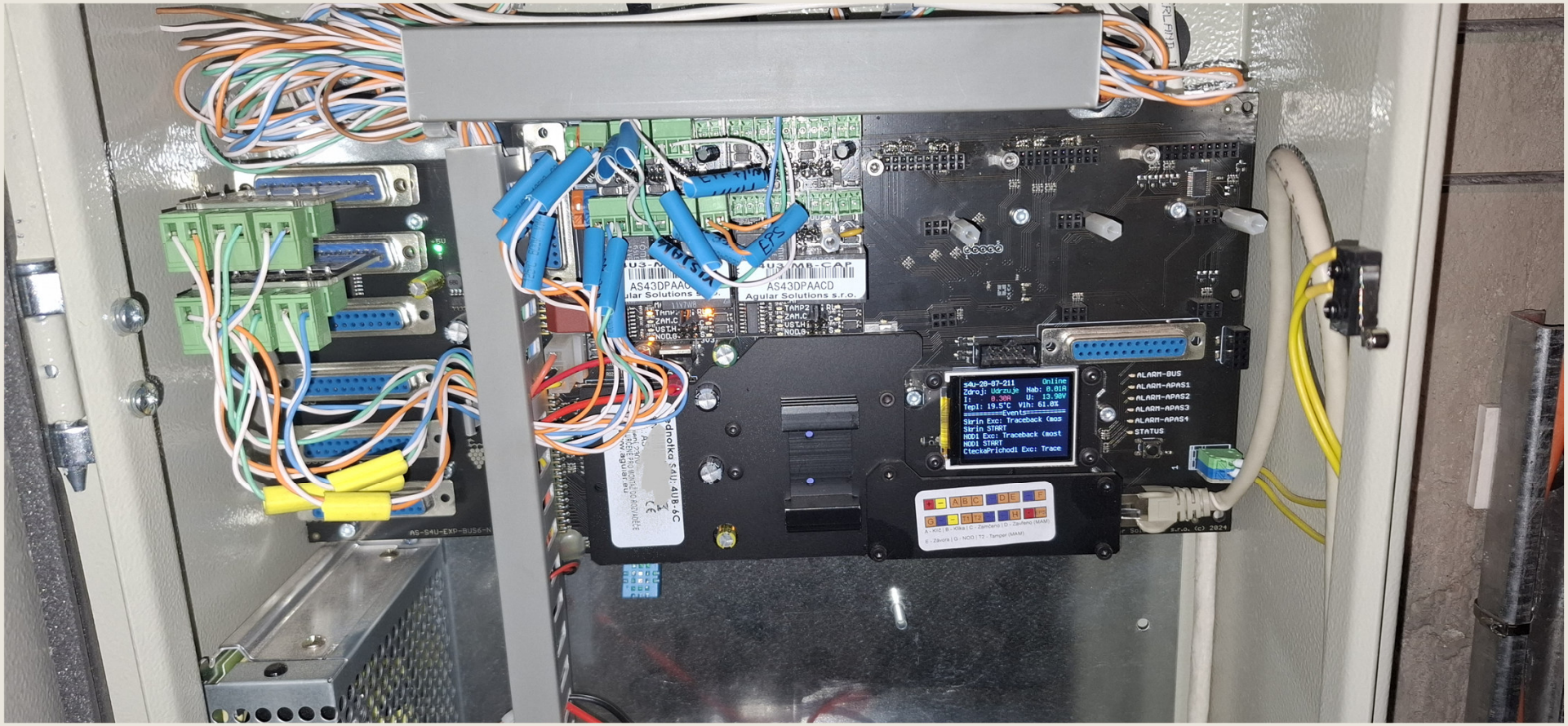

Docházkový terminál

Využití IK v DPP

- Přístup do technických a režimových prostor
- Přístup do areálů
- Ovládání výtahů
- Autorizace přístupu k ESA 11M
- Autorizace přístupu k tablu PZS

Využití IK v DPP

- Autorizace do tachografů/vozových systémů v metru, bus i tram.
- Autorizace do elektronické knihy jízd (GPS) ve služebních vozidlech.
- Čerpání paliva v garážích
- Autorizace tisku na sdílených tiskárnách
- Přístup pro zaměstnance na veřejné WC v metru.

Systémy PZS v metru

- Zabezpečení režimových místností
- Zabezpečení odstavných a obratových kolejí
- Zabezpečení větracích objektů
- Zabezpečení vstupu do tunelů
- Zabezpečení hal na depech
- Zabezpečení zkušebních tratí

Systémy PZS v metru

- Technologie GALAXY Dimension
- Propojení s ostatními systémy

- Využití optických převodníků

Systémy PZS na Depech

- Haly jsou rozděleny do zón
- Signalizace zastřežení zón

Systémy PZS na Depech

Systémy PZS v metru
tablo obsluhy

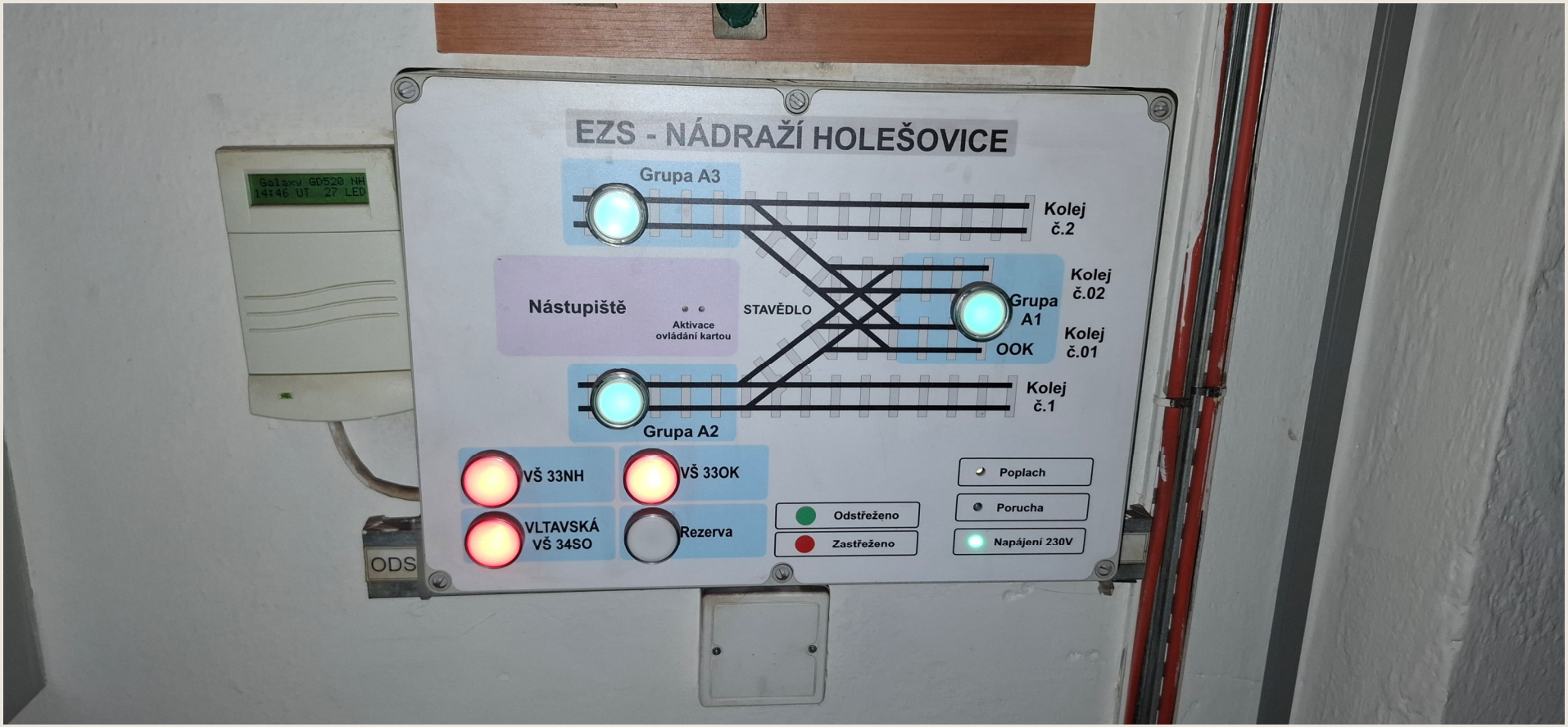

Systémy PZS v metru

Systémy PZS v metru – tratě metra

- Zabezpečení portálů
- Zabezpečení vstupu do tunelů
- Zabezpečení zkušebních tratí

Systémy PZTS v metru

- Předprodejní místa a informační centra
- Ústředna GALAXY Dimension
- Prvky ochrany:
  - Prostorová
  - Plášťová
  - Osobní
  - Předmětová

Děkuji za pozornost